TI251ru	Техническое описание	NOVA KIP
LKS	Датчик протечки воды	

Датчик протечки воды является самостоятельным устройством с обработкой ситуации. Срабатывание происходит при намокании чувствительных пар контактов. Датчик оснащён двумя или четырьмя проводящими опорами, в зависимости от модификации. Опоры расположены снизу, либо сбоку датчика. Предусмотрена модификация для подключения выносного чувствительного элемента, различного назначения и длины.

При параллельной прокладке кабеля удалённость от соседней жилы не менее 4 см. Использовать только пластиковый крепёж. Рабочая температура от -20 + 85 градусов.

Предусмотрена модификация для RS485 ModBus (в разработке)

Применение

Применяются в системах HVAC и Building Automation жилых , складских или промышленных зданий.

для контроля протечки воды в инженерных системах.

Ассортимент

Заказной номер	Наименование	Модификация
24000090	LKS 01-4	4 опоры
24000091	LKS 01-2	2 опоры
24000092	LKS 01-Ext	Выносной сенсор
Выносные сенсоры		
25000100	LCS-5M3	
25000101	LCS-10M3	
25000102	LCS-15M3	
25000103	LCS-25M3	
25000104	LCS-30M3	
25000105	LCS-35M3	
25000106	LCS-40M3	
25000107	LCS-45M3	
25000108	LCS-50M3	
25000109	LCS-80M3	
25000110	LCS-100M3	
25000111	LCS-130M3	
25000112	LCS-150M3	
25000113	LCS-180M3	
25000114	LCS-200M3	

Технические параметры

Напряжение питания:	24 В перем. тока(±10 %); 24 В пост. Тока (15…36 В)
Потребляемая мощность:	< 0,6 Вт при 24В пост. тока; < 0,6 ВА при 24В перем. Тока
Выход:	сухой контакт (реле)
Рабочие условия окружающей среды, температура: о С / относительная влажность, %	
При транспортировке	-55…+110
При эксплуатации	-35…+85
При монтаже	-25…+50
Схема соединений*, кабельный ввод	PG7
Количество сенсоров	1
Материал корпуса	ABS пластик
Тип и характеристики клеммы	винтовая, до 1.5 mm²
Сопротивление изоляции при 20 ºС , не менее, МΩ	100
Класс напряжения, В	До ~ 50, =75
Степень защиты	IP65

Прочее

Аксессуары (не входят в комплект)			нет -
Пример для заказа	Артикул	24000090	LKS 01-4 (прибор с 4 опорами)

Рекомендации по монтажу

Монтаж прибора

Caution

Датчик устанавливается на поверхность чувствительными опорами вниз. При модификации с выносным сенсором, блок электроники должен быть расположен так, что бы не находится постоянно в воде, в противном случае со временем возможно проникновение влаги в корпус и выход электроники из строя.
Монтаж чувствительного кабеля (D - 8 мм) производится в произвольном порядке, без перекрутов, переломов и пересечений. Не рекомендуется лишний кабель сворачивать в бухту. Для устранения срабатывания нужно удалить влагу салфеткой, либо просушить.

Правильная установка

Caution

На текущий момент неправильных установок замечено не было.
Как только зафиксируем - раздел будет дополнен.

Подключение

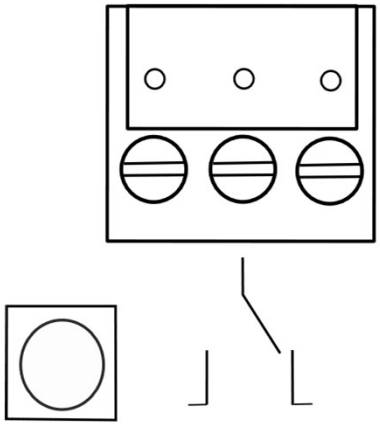

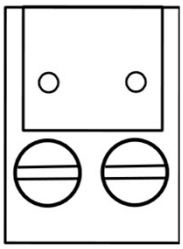

ON	OFF	Функция
1		NO реле (default)
	1	NC реле
2		Сброс кнопкой
	2	Автосброс (default)
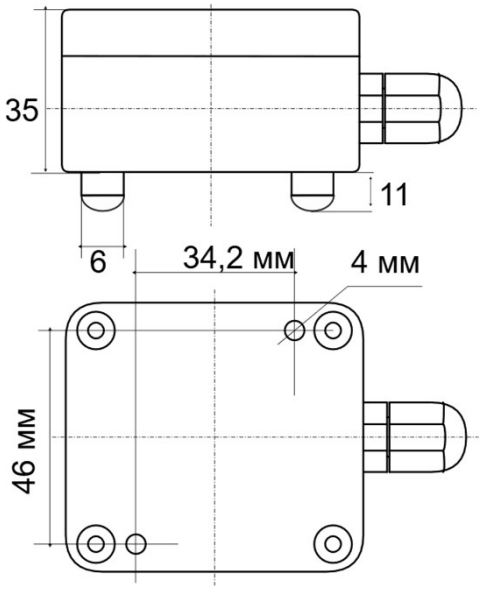
Габаритные размеры